Schnellwechselsystem roboterseitig

Artikelnr.: 401000001

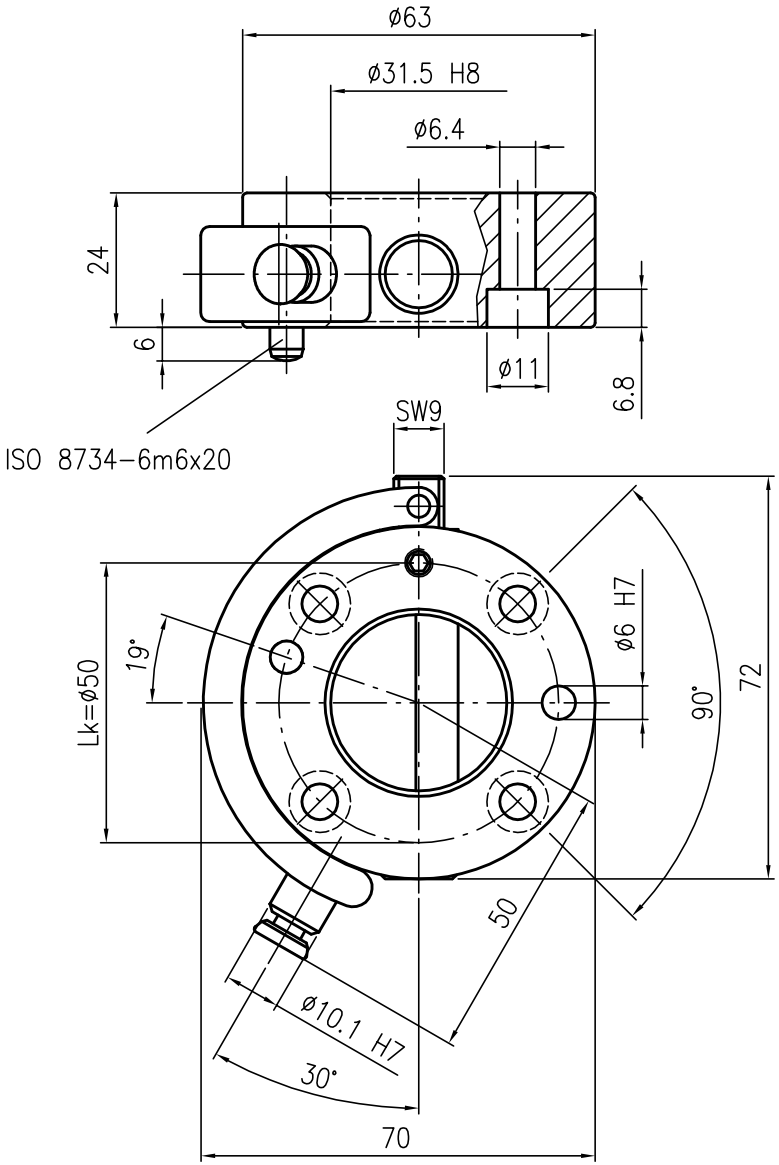

Schnellwechselsystem werkzeugseitig

Artikelnr.: 41015018 (M6 Gewinde)
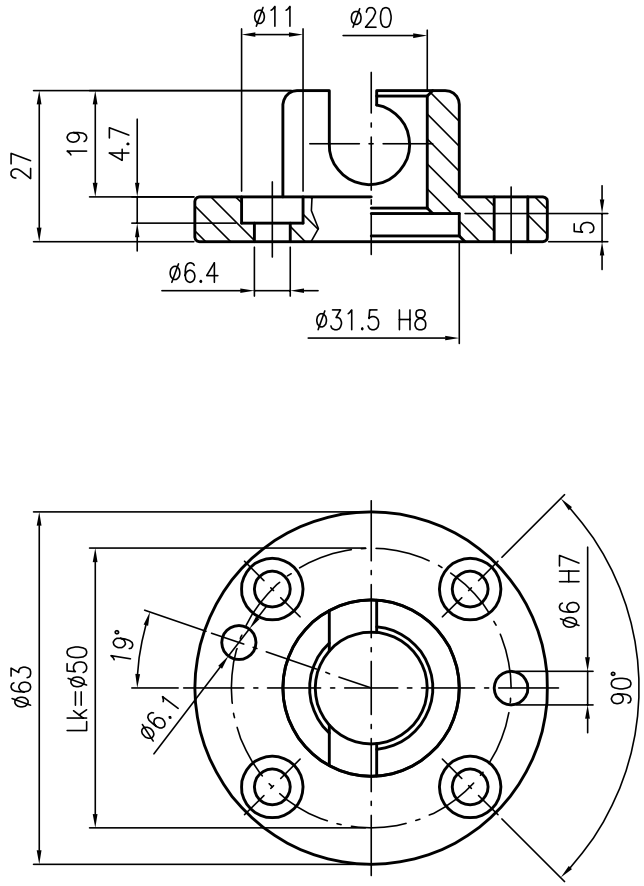
Artikelnr.: 40100000101 (M6 Flachsenkung)